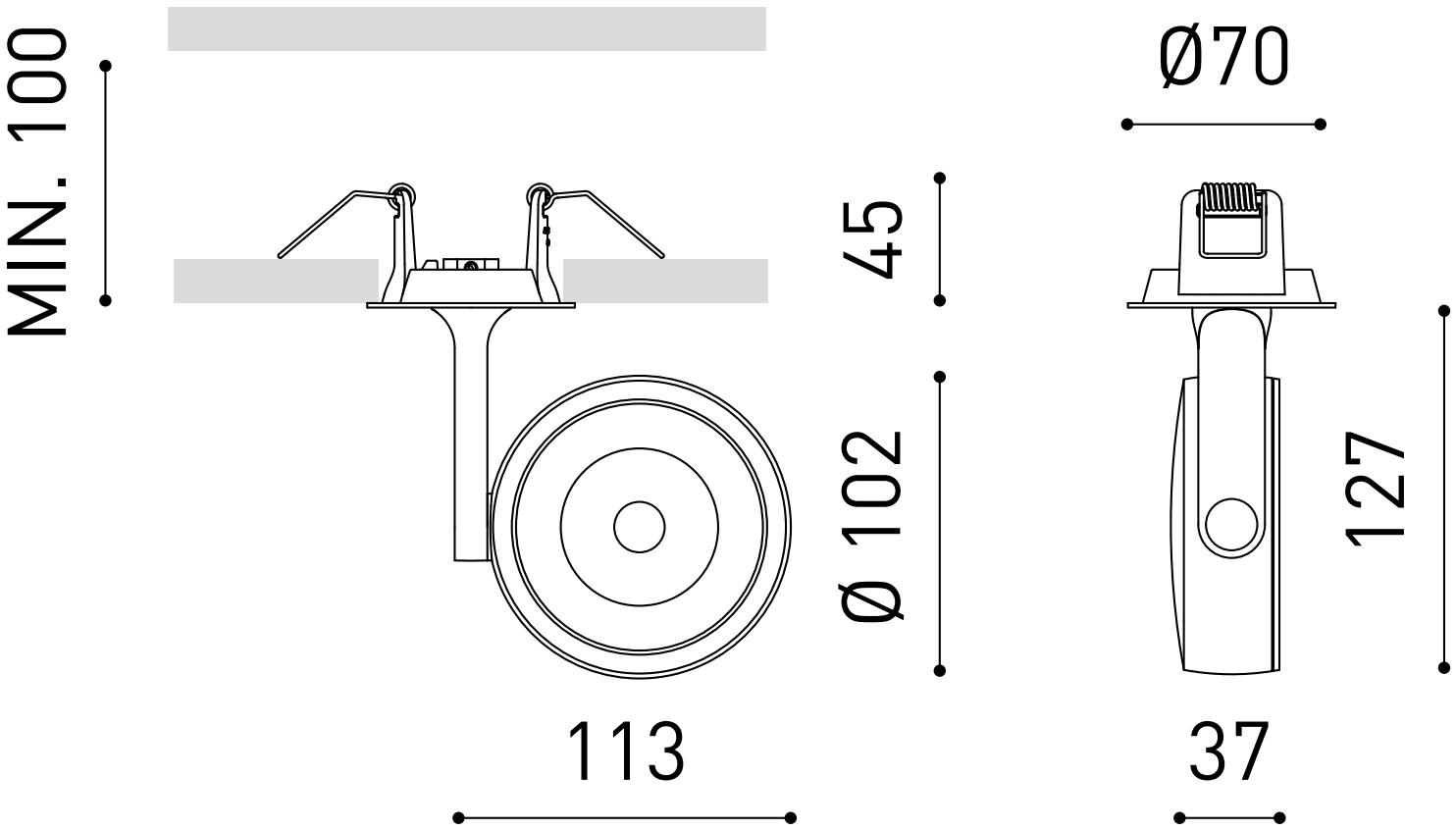
MIN. 100
45
Ø 102
113
Ø70
127
37